Ra 6.3 (√)

В–В

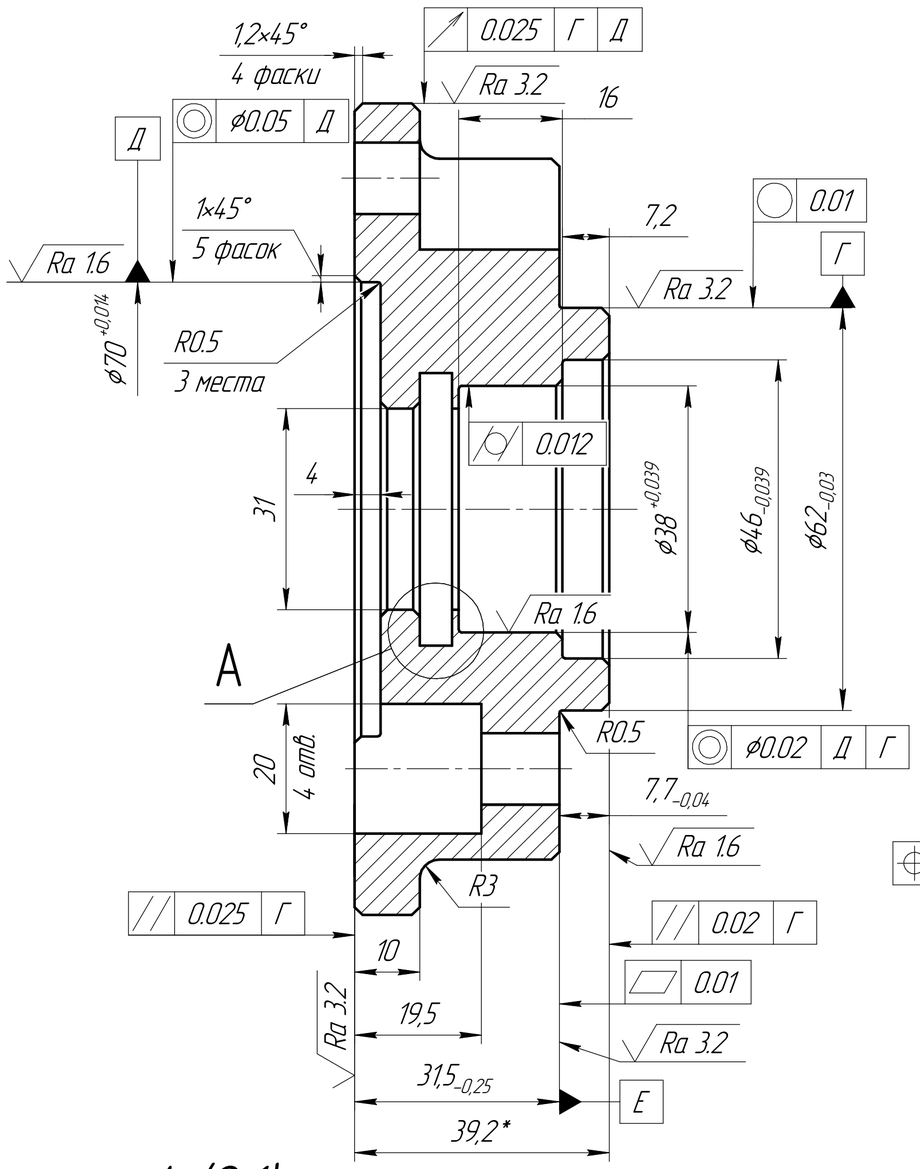

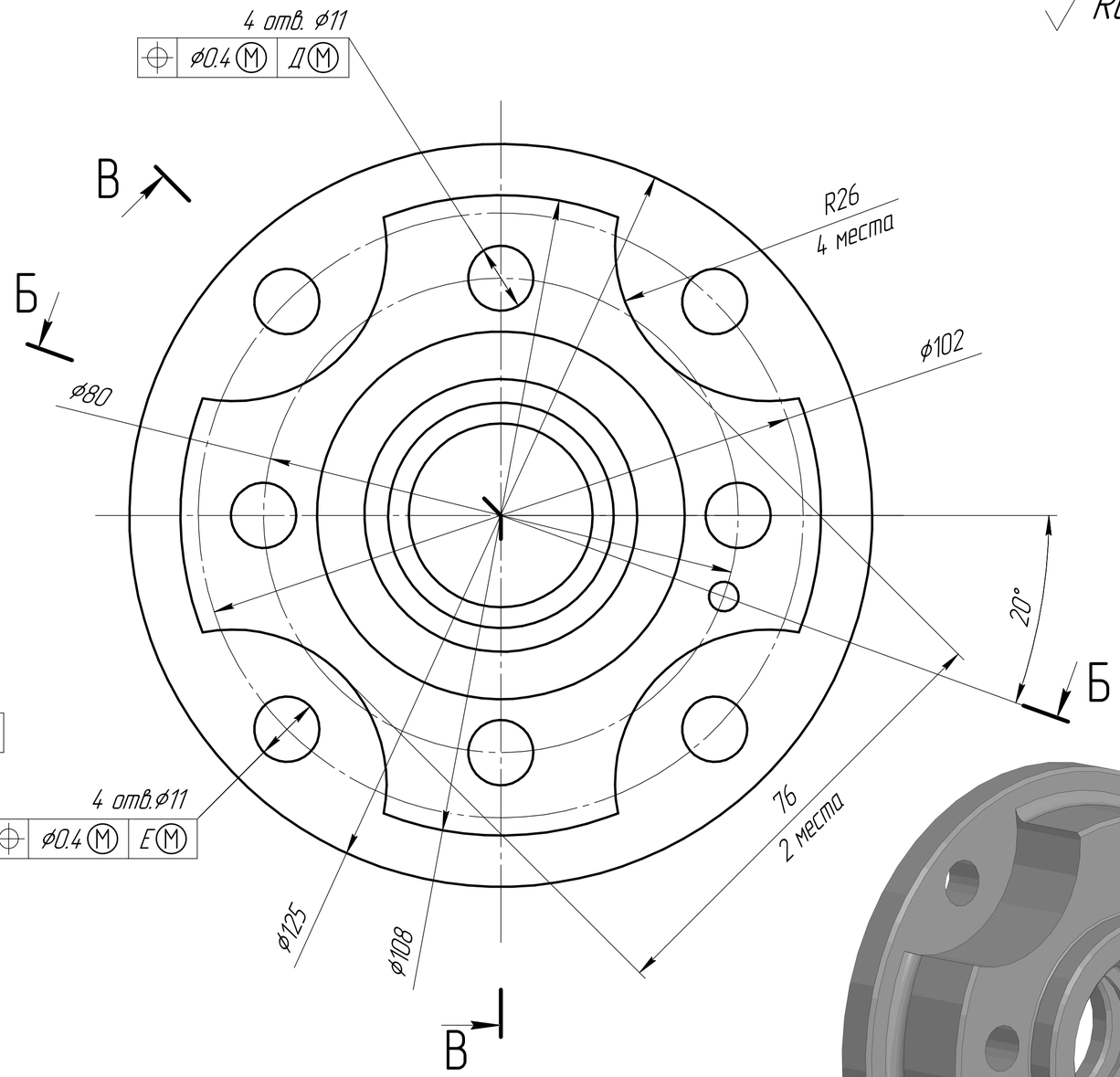

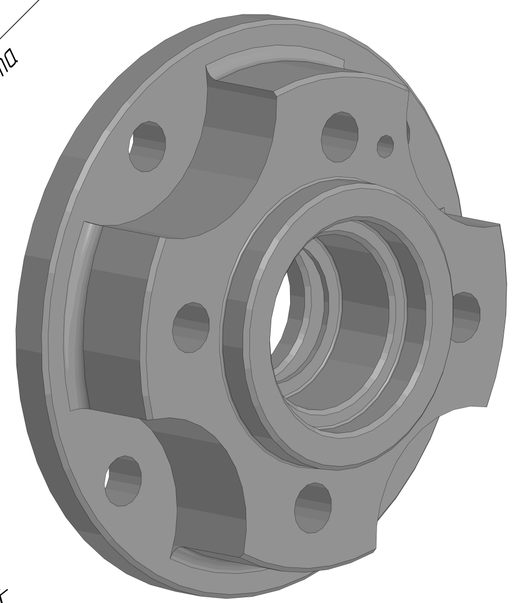

А (2:1)

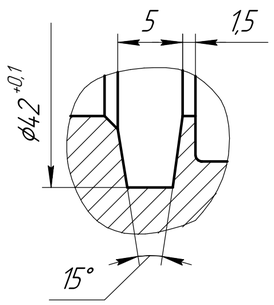

Б–Б

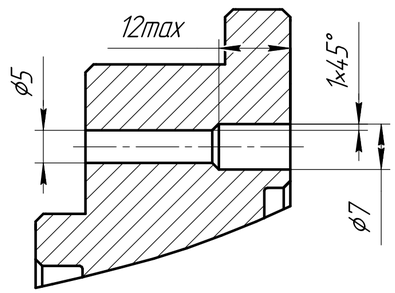

*Размер для справок

Изм.	Лист	№ докум.	Подп.	Дата		Лит.	Масса	Масштаб
Разраб.					Фланец		1.65	1:1
Пров.						Лист	Листов 1	
Т.контр.								
Н.контр.					Сталь 35 ГОСТ 1050–88			
Утв.								

Перв. примен. | Справ. № | Подп. и дата | Инв. № дубл. | Взам. инв. № | Подп. и дата | Инв. № подл.

КОМПАС-3D v20 Учебная версия © 2021 ООО "АСКОН-Системы проектирования", Россия. Все права защищены
Не для коммерческого использования

Копировал | Формат А2